Snelmontagekraan
Grue à montage rapide
Schnelleinsatzkran
Self erecting crane

A 36B

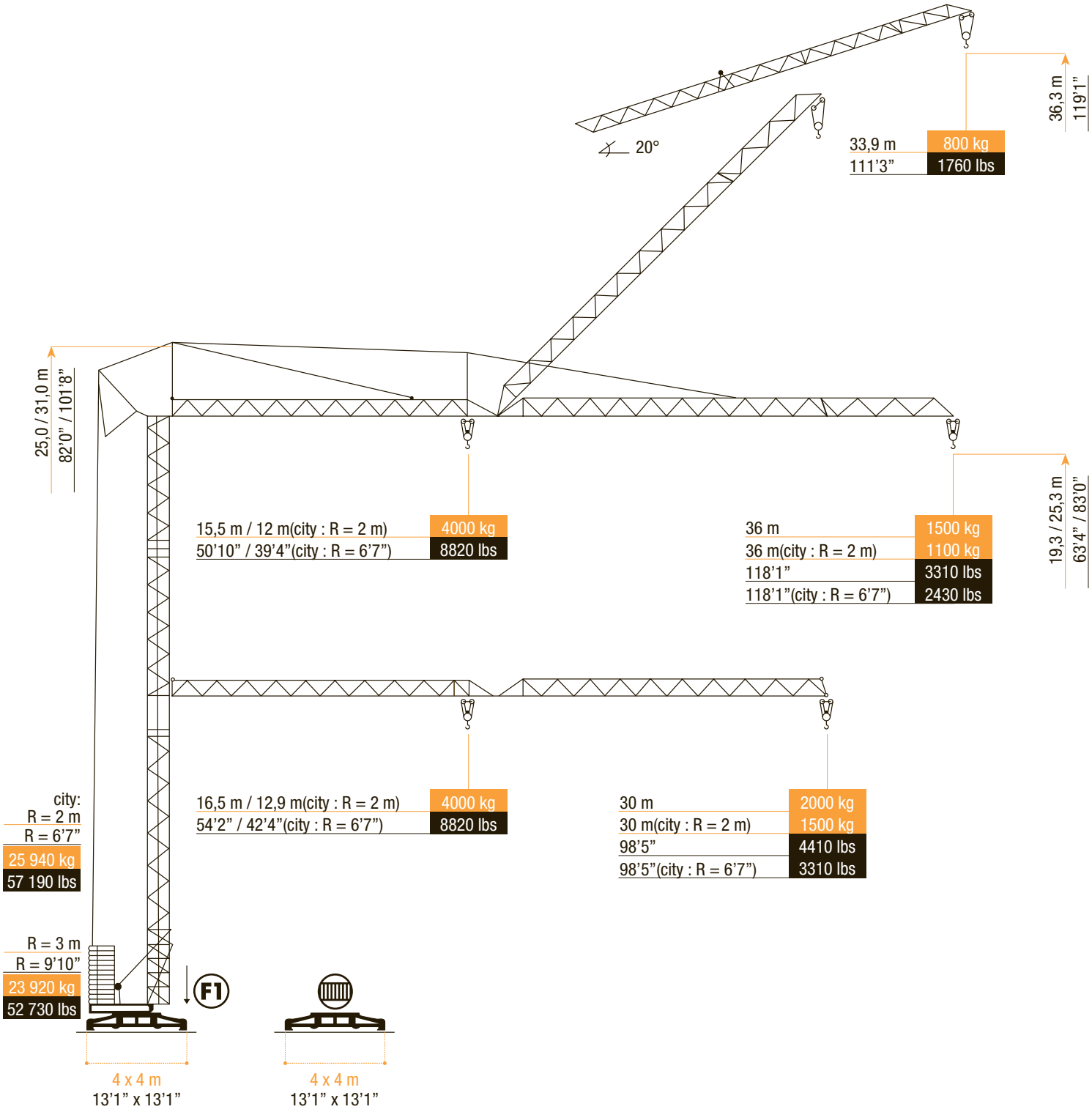

ARCOMET
www.arcomet.com

LASTENTABEL - COURBES DE CHARGES - LOAD CURVES - LASTKURVEN - CURVE DI CARICO - CURVAS DE CARGAS

m	2,20-15,50	18	20	22	26	28	30	32	34	36
kg	4000	3370	2980	2670	2200	2010	1860	1720	1600	1500
ft	7'3" - 50'10"	59'1"	65'7"	72'2"	85'4"	91'10"	98'5"	104'12"	111'7"	118'1"
lbs	8820	7430	6570	5890	4850	4430	4100	3790	3530	3310

m	2,20-16,50	20	22	24	26	28	30
kg	4000	3200	2860	2590	2360	2170	2000
ft	7'3" - 54'2"	65'7"	72'2"	78'9"	85'4"	91'10"	98'5"
lbs	8820	7060	6310	5710	5200	4780	4410

m	2,20-29,80	30	31	32	33	34	35	36
kg	2000	1980	1906	1837	1772	1711	1654	1600
ft	7'3" - 97'9"	98'5"	101'8"	104'12"	108'3"	111'7"	114'10"	118'1"
lbs	4410	4370	4200	4050	3910	3770	3650	3530

HOEKDRUKKEN - RÉACTIONS - REACTIONS - ECKDRÜCKE - REAZIONI - REACCIONES

	F1	
m	36	200	kN
ft	118'1"	45	kips
	30	200	
	98'5"	45	

	F1	
m	36	140	kN
ft	118'1"	31	kips
	30	120	
	98'5"	27	

GEWICHT ZONDER BALLAST - POIDS PROPRE SANS LEST - WEIGHT WITHOUT BALLAST - GEWICHT OHNE BALLAST - PESO SENZA ZAVORRA

kg	14 000
lbs	30 860

AANDRIJVINGEN - MÉCHANISMES - MECHANISMS - ANTRIEBE - MECCANISMI - MECANISMOS

	max. 2000 kg			max. 4000 kg		
m/min	6,0	25,0	50,0	3,0	12,5	25,0
kg	2000	2000	1250	4000	4000	2500
fpm	20	82	164	10	41	82
lbs	4410	4410	2760	8820	8820	5510
kW	2,4	11,0	11,0	2,4	11,0	11,0
HP	~3,2	~14,7	~14,7	~3,2	~14,7	~14,7
m/min	23 / 46		2,4 kW	23 / 46		2,4 kW
fpm	~75 / 151		~3,2 HP	~75 / 151		~3,2 HP
tr/min	0 - 0,8		3 kW	0 - 0,8		3 kW
			~4 HP			~4 HP
m/min	25		2 x 1,5 kW	25		2 x 1,5 kW
fpm	82		~2 x 2 HP	82		~2 x 2 HP
kVA	20					
	380 V - 50 Hz					

VEREISTE MONTAGERUIMTE - ENCOMBREMENT AU MONTAGE - SPACE REQUIREMENT - ABMESSUNGEN - SPAZIO NECESSARIO PER IL MONTAGGIO

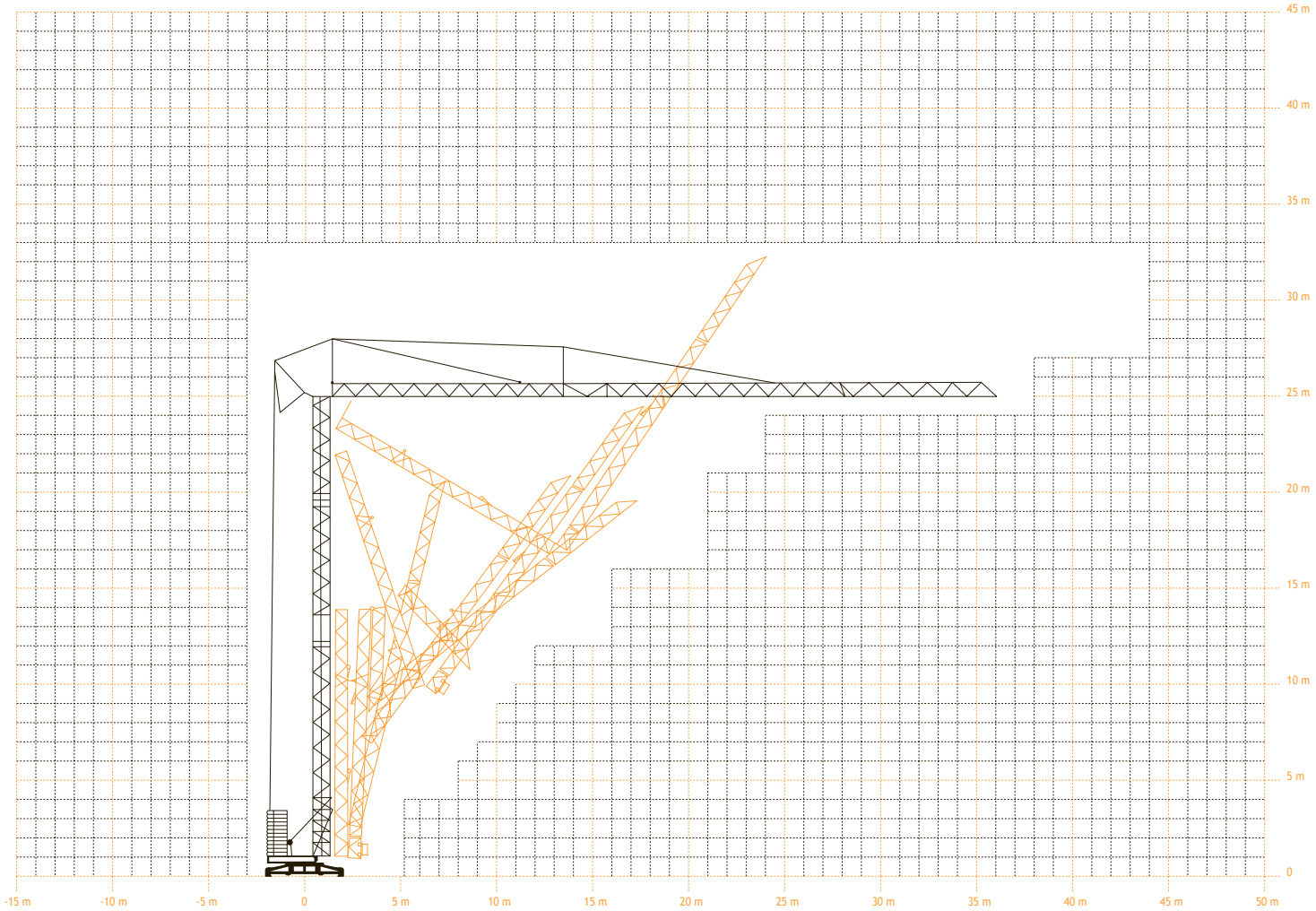

TRANSPORT

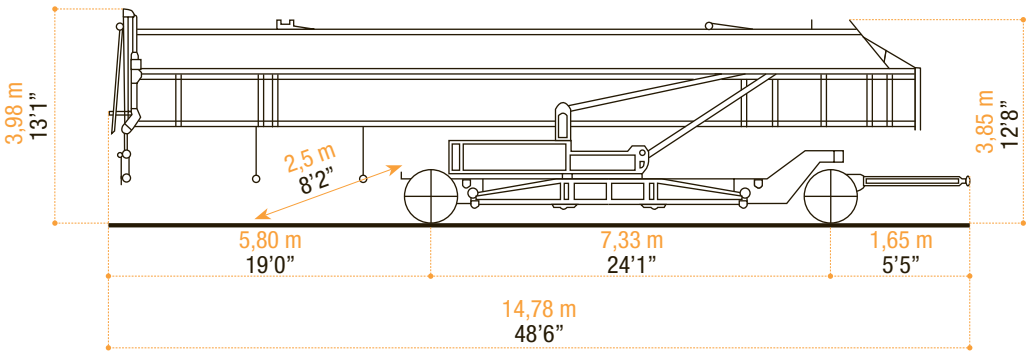

Snelmontagekraan
Grue à montage rapide
Schnelleinsatzkran
Self erecting crane

A 36B

- in bedrijf
- en service
- in service
- in Betrieb
- in servizio
- en servicio

- buiten bedrijf
- hors service
- out of service
- außer Betrieb
- fuori servizio
- fuera de servicio

- hijsen
- levage
- hoisting
- heben
- sollevamento
- elevación

- loopkatrijden
- chariotage
- jib trolleying
- Katzfahren
- traslazione carrello
- poleas móviles

- zwenken
- orientation
- slewing
- Schwenken
- rotazione
- orientación

- spanning
- tension
- voltage
- spannung
- tensione
- tensión

- gewicht zonder ballast
- poids propre sans lest
- weight without ballast
- gewicht ohne Ballast
- peso senza zavorra
- peso sin lastre

- lengte
- longueur
- length
- länge
- lunghezza
- longitud

- spoor
- translation
- rail
- Kranfahren
- carreggiata
- raíl

- vermogen
- puissance
- power
- leistung
- potenza
- potencia

- micro snelheid
- vitesse
- speed
- Geschwindigkeit
- velocità
- velocidad

- 2e snelheid
- 2e vitesse
- 2e speed
- 2e Geschwindigkeit
- 2e velocità
- 2e velocidad

- 3e snelheid
- 3e vitesse
- 3e speed
- 3e Geschwindigkeit
- 3e velocità
- 3e velocidad

- maximale hoekdruk
- réactions
- reactions
- Eckdrücke : 10 kN = 1t
- press. angolare massima
- presión angular máxima

- enkel inschering zonder hijsblok
- simple mouflage sans moufle
- 2 fall reeving without houstingblock
- 2 Fach Einscherung ohne Hakenflasche
- passaggio semplice senza paranca
- solamente elevación sin polea

- enkel inschering met hijsblok
- simple mouflage avec moufle
- 2 fall reeving with houstingblock
- 2 Fach Einscherung mit Hakenflasche
- passaggio semplice con paranca
- solamente elevación con polea

- dubbel inschering
- double mouflage
- 4 fall reeving
- 4 Fach Einscherung
- passaggio doppio
- elevación doble

Konform richtlijn 2000/14/EG betreffende geluidsemissie van materieel voor gebruik buitenshuis en wijzigingen. - également conforme aux dispositions de la directive “émission sonores des équipments utilisés à l’extérieur des bâtiments” 2000/14/CE et aux legislations la transposant. - Requirements of directive 2000/14/CE “noise emission in the environment by equipment for use outdoors, as amended. - Bestimmung der Richtlinie “Lärmübertragung des ausserhalb der Gebäude benutzten Ausrüstungen” 2000/14/EG und den gesetzlichen Vorschriften.

ARCOMET
Industrieweg 139 - 3583 Paal-Beringen - BELGIUM - T +32 (0)11 450 950 - EMAIL arcomet@arcomet.com - www.arcomet.com